План на отметке +40.500
Plan at elevation +40.500

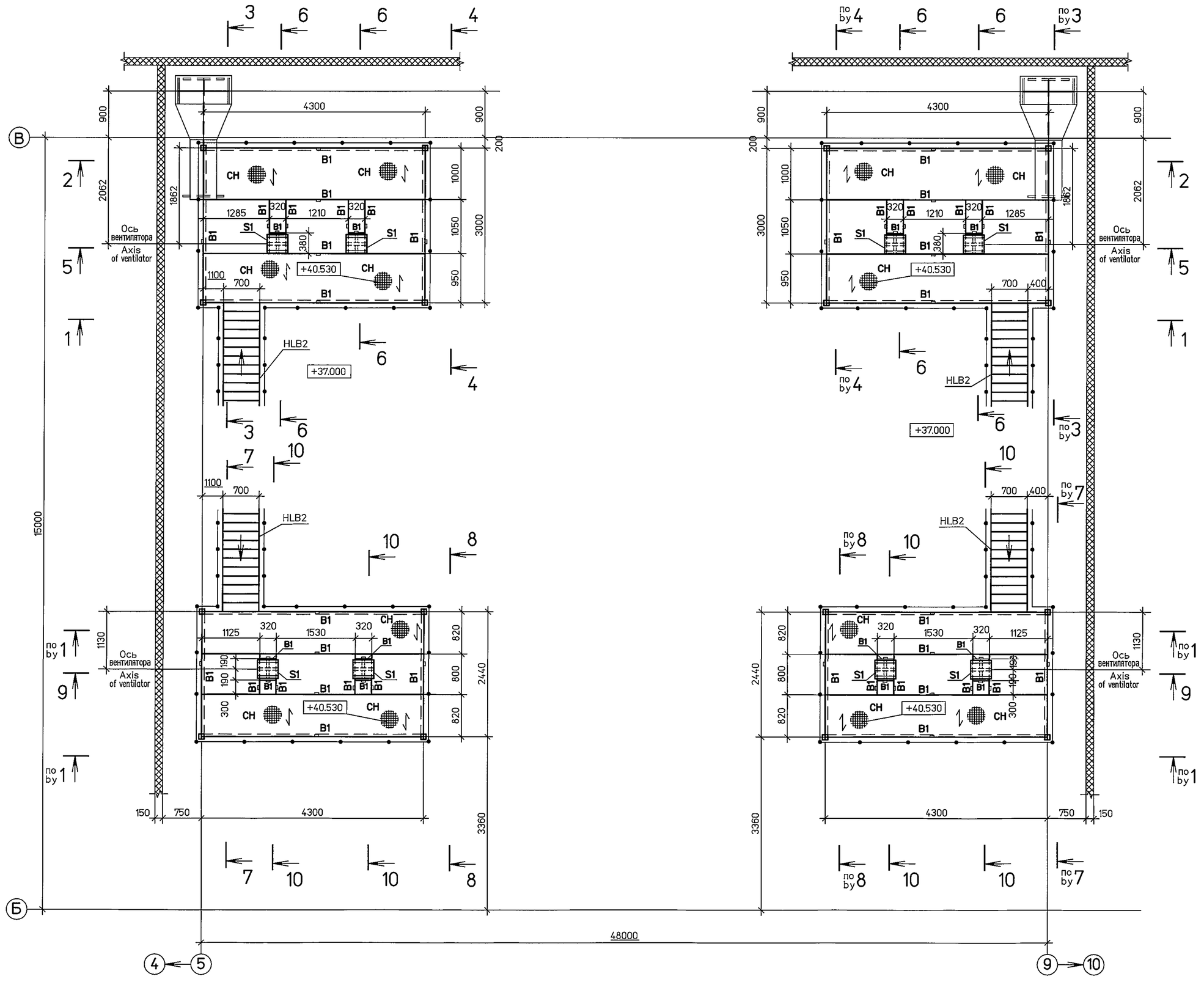

S1

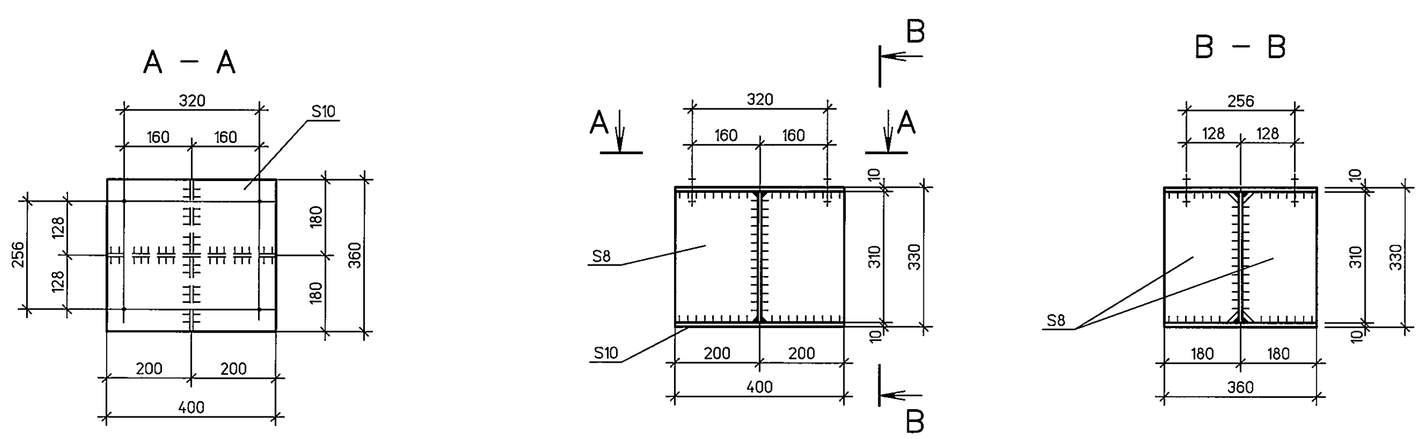

ВЕДОМОСТЬ ЭЛЕМЕНТОВ
LIST OF STRUCTURAL MEMBERS

Марка Mark	Сечение Section: Эскиз Sketch	Поз. Item	Состав Profile	Опорные усилия Supporting forces: M тс·м tf m	N тс tf	Q тс tf	Группа констр Constr. category	Марка металла Grade of steel	Примечание Note
C1	□		Гн.□ 100x4	—	3,0	—	3	C345-1	
B1	[		[16П	—	—	1,5			
V1	□		Гн.□ 80x5	—	—	—			
S1		1	-S10	—	—	—			см. л. 6 see sh. 6
		2	-S8	—	—	—			
		3	-S8	—	—	—			
HLB2		1	[16П						см.л. 14, 8 see sh. 14, 8
		2	CCI P 34x33/30x3(Zn)				4	C245	
CH	●		CH P 34x33/30x3(Zn)						см.л. 8 see sh. 8
HPB1			См. лист 13 See sheet 13	—	—	—			
HPB3				—	—	—			

1. Работать совместно с листами 7, 8.
2. Отверстия в решетчатом настиле для прохода трубопроводов, не указанные на чертеже, выполняются по месту и обрамляются балками из швеллеров 16П.

1. Shall be viewed together with sheets 7, 8.
2. Openings in foot grating for the pass of pipelines, not shown on the drawing, to be made in-situ and framed with channel beams 16П.

Статус документа/DOCUMENT STATUS:

Изм. Rev.	Описание Description	Разработал Prepared	Проверил Checked	Утвердил Approved	Дата Date
5					
4					
3					
2					
1					

Заказчик Customer: ОАО «Э.ОН Россия» E.ON Russia OJSC

Подрядчик Contractor: ЗАО «Энергопроект» Energoproekt CJSC

Наименование проекта Project title: Строительство 3-го энергоблока на базе ПСУ-800 филиала "Березовская ГРЭС" ОАО "Э.ОН Россия"
Construction of the 3-rd power unit based on STU-800 of the branch Berezovskaya GRES of JSC E.ON Russia

	Фамилия Name	Подпись Sign.	Дата Date
Разработал Prepared	Ежиков Ezhikov		12.13
Проверил Checked	Саркисян Sarkisjan		12.13
Нконтр. N.Control	Клочникова Kluchnikova		12.13
Утвердил Approved	Вишницкий Vishnitsky		12.13

ID-Поставщика Contractor ID: BG3-01UEC-###-CM-20-69-006
KKS 01UEC 000

Наименование документа/Document title
Узел приема топлива Дополнительные металлоконструкции
Fuel intake facility. Additional steel structures
Площадки у оси 5 и 9 между рядами Б-В. План на отм.+40.500 .
Ведомость элементов
Platforms near axis 5 and 9 between rows Б-В. Plan at el.+40.500. List of structural members

Субконтрактор Subcontractor: ЗАРУБЕЖЭНЕРГОПРОЕКТ ОСНОВАН В 1962 ГОДУ

Субподрядчик Subcontractor: ОТКРЫТОЕ АКЦИОНЕРНОЕ ОБЩЕСТВО ИНСТИТУТ ТЕПЛОЭЛЕКТРОПРОЕКТ МОСКВА

Лист Sheet 6 | Листов of Sheets
Стадия Stage: P/W
Формат Format

Инв. № подл./Original inventory №. 594-SC

Данный чертеж не подлежит копированию или передаче другим организациям или лицам без разрешения ОАО "Зарубежэнергопроект"
Copying of this drawing or giving it to other organizations or persons without Zarubezhenergoproekt OJSC permission is forbidden

Формат А1

Согласовано
СТО Привольнева
СО Коломейцев
СО п/о арх. Измайлова

113ЕЗА-31UEC-594-SC
Инв. № подл. 523 | Подп. и дата | Взам. инв. №